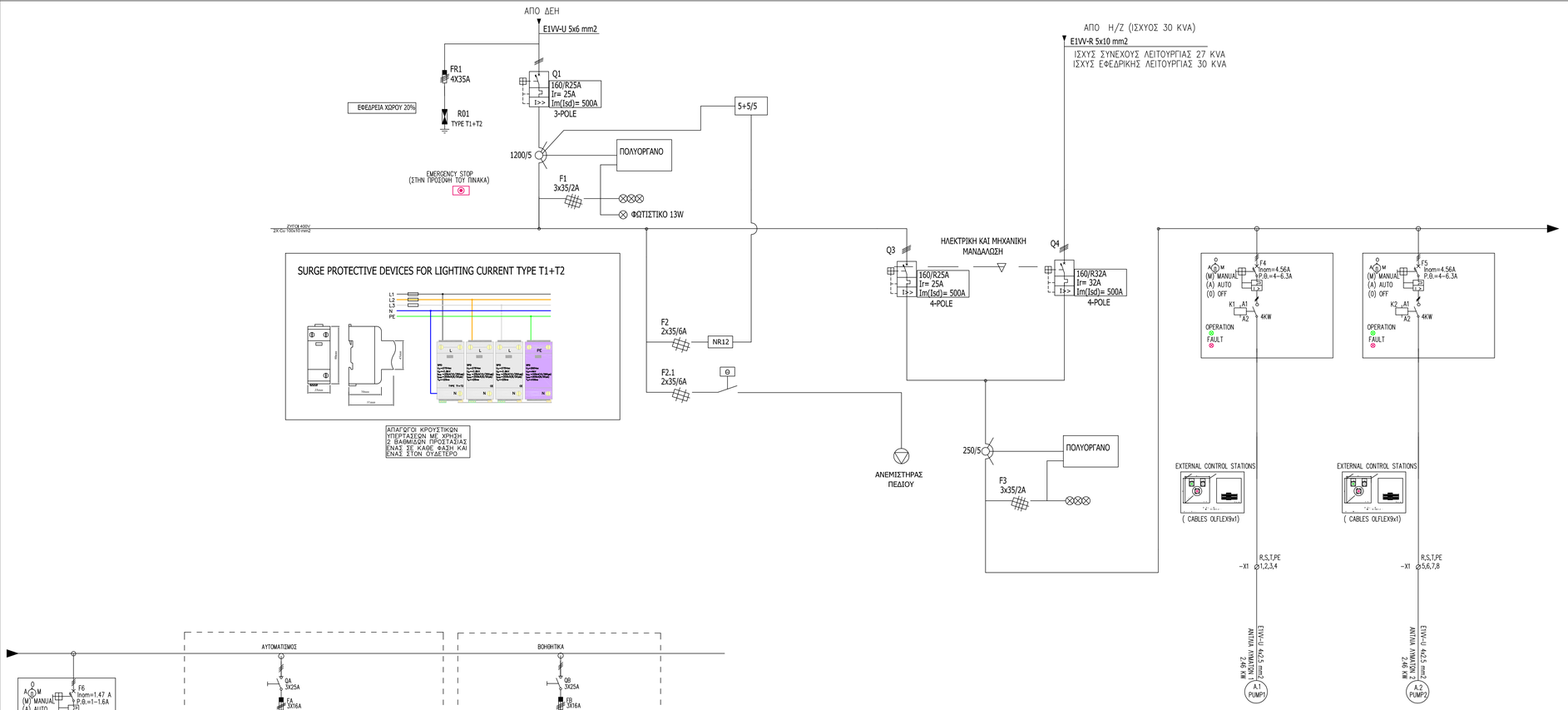

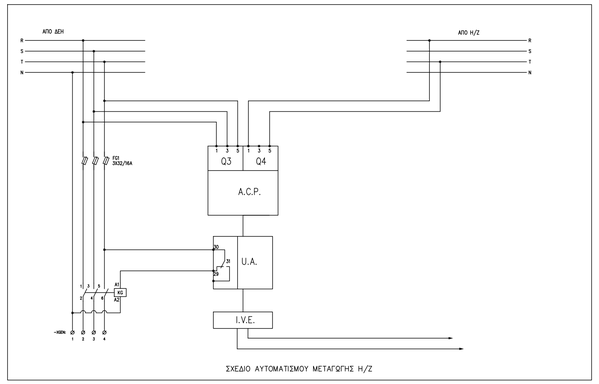

ΣΧΕΔΙΟ ΑΥΤΟΜΑΤΙΣΜΟΥ ΜΕΤΑΓΩΓΗΣ Η/Ζ

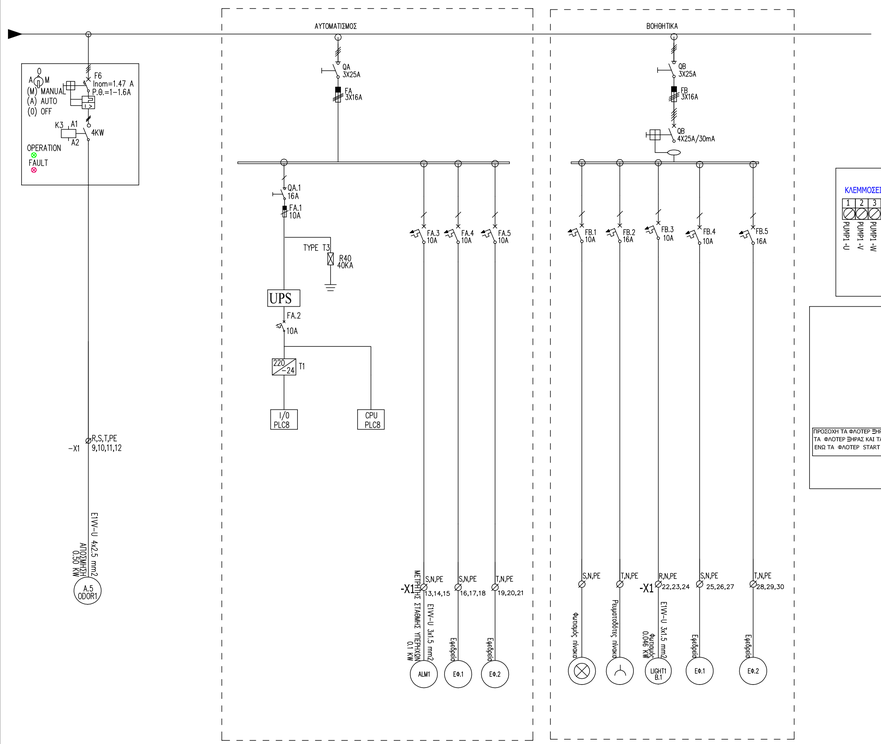

ΥΠΟΜΝΗΜΑ ΗΛΕΚΤΡΙΚΩΝ ΣΥΜΒΟΛΩΝ

3-ΠΟΛΙΚΟΣ ΤΗΛΕΧΕΙΡΙΖΟΜΕΝΟΣ ΔΙΑΚΟΠΤΗΣ	ΑΥΤΟΜΑΤΟΣ ΔΙΑΚΟΠΤΗΣ ΙΣΧΥΟΣ ΜΕ ΜΟΧΛΟ ΧΕΙΡΙΣΜΟΥ ΠΗΝΙΟ ΕΡΓΑΣΙΑΣ ΜΕΡΥΘΜΙΖΟΜΕΝΑ ΘΕΡΜΙΚΑ ΚΑΙ ΣΤΑΘΕΡΑ ΜΑΓΝΗΤΙΚΑ	2-ΠΟΛΙΚΟΣ ΔΙΑΚΟΠΤΗΣ ΦΟΡΤΙΟΥ (ΡΑΓΟΔΙΑΚΟΠΤΗΣ ΜΠΑΙΝΕΙ ΣΤΗ ΓΡΑΜΜΗ)
ΑΥΤΟΜΑΤΟΙ ΘΕΡΜΟΜΑΓΝΗΤΙΚΟΙ ΔΙΑΚΟΠΤΕΣ ΠΡΟΣΤΑΣΙΑΣ ΚΙΝΗΤΗΡΩΝ	25/2A ΕΝΔΕΙΚΤΙΚΗ ΛΥΧΝΙΑ ΣΤΟΥΣ ΖΥΓΟΥΣ	3-ΠΟΛΙΚΟΣ ΔΙΑΚΟΠΤΗΣ ΦΟΡΤΙΟΥ
3-ΠΟΛ. ΑΣΦΑΛΕΙΟ-ΑΠΟΖΕΥΚΤΗΣ ΚΥΛΙΝΔ.ΑΣΦΑΛ.	3x25/2A X3 3 ΕΝΔΕΙΚΤΙΚΕΣ ΛΥΧΝΙΕΣ ΣΤΟΥΣ ΖΥΓΟΥΣ	1-ΠΟΛΙΚΟΣ ΜΙΚΡΟ-ΑΥΤΟΜΑΤΟΣ ΔΙΑΚΟΠΤΗΣ
1-ΠΟΛΙΚΗ ΚΟΧΛΙΩΤΗ ΑΣΦΑΛΕΙΑ	2-ΠΟΛΙΚΟΣ ΑΥΤΟΜΑΤΟΣ ΔΙΑΚΟΠΤΗΣ ΔΙΑΡΡΟΗΣ	3-ΠΟΛΙΚΟΣ ΜΙΚΡΟ-ΑΥΤΟΜΑΤΟΣ ΔΙΑΚΟΠΤΗΣ
3-ΠΟΛΙΚΗ ΚΟΧΛΙΩΤΗ ΑΣΦΑΛΕΙΑ	4-ΠΟΛΙΚΟΣ ΑΥΤΟΜΑΤΟΣ ΔΙΑΚΟΠΤΗΣ ΔΙΑΡΡΟΗΣ (ΡΕΛΕ ΔΙΑΦΥΓΗΣ)	

ΕΛΛΗΝΙΚΗ ΔΗΜΟΚΡΑΤΙΑ
ΠΕΡΙΦΕΡΕΙΑ ΚΕΝΤΡΙΚΗΣ ΜΑΚΕΔΟΝΙΑΣ
ΝΟΜΟΣ ΣΕΡΡΩΝ
ΔΗΜΟΣ ΕΜΜΑΝΟΥΗΛ ΠΑΠΠΑ

ΜΕΛΕΤΗ ΑΓΩΓΩΝ ΜΕΤΑΦΟΡΑΣ ΛΥΜΑΤΩΝ ΔΗΜΩΝ ΕΜΜΑΝΟΥΗΛ ΠΑΠΠΑ ΚΑΙ ΣΤΡΥΜΟΝΑ

ΟΡΙΣΤΙΚΗ ΗΛΕΚΤΡΟΜΗΧΑΝΟΛΟΓΙΚΗ ΜΕΛΕΤΗ

ΤΙΤΛΟΣ ΣΧΕΔΙΟΥ

ΑΝΤΛΙΟΣΤΑΣΙΟ Α/Σ 8 - ΜΟΝΟΒΡΥΣΗ (Κ-ΜΟ1)

ΗΜΕΡΟΜΗΝΙΑ : ΟΚΤΩΒΡΙΟΣ 2010

ΚΛΙΜΑΚΑ

ΑΡ. ΣΧΕΔΙΟΥ
ΗΛ - 8.2

ΜΕΛΕΤΗΤΗΣ

ΣΥΜΠΡΑΞΗ ΓΡΑΦΕΙΩΝ ΜΕΛΕΤΩΝ:

ΕΠΕΜ ΕΤΑΙΡΕΙΑ ΠΕΡΙΒΑΛΛΟΝΤΙΚΩΝ ΜΕΛΕΤΩΝ Α.Ε.
ΠΕΡΙΒΑΛΛΟΝΤΙΚΗ ΜΕΛΕΤΩΝ Α.Ε
ΗΛΙΑΣ ΤΑΡΝΑΡΑΣ ΤΟΥ ΧΡΗΣΤΟΥ
ΕΜΜΑΝΟΥΗΛ ΒΟΣΚΑΚΗΣ ΤΟΥ ΚΩΝ/ΝΟΥ
ΔΗΜΗΤΡΙΟΣ ΚΑΡΑΜΠΑΤΑΚΗΣ ΤΟΥ ΑΘΑΝΑΣΙΟΥ

ΚΟΙΝΟΣ ΕΚΠΡΟΣΩΠΟΣ ΤΗΣ ΣΥΜΠΡΑΞΗΣ
ΑΝΔΡΕΑΣ ΛΟΥΚΑΤΟΣ

N
W E
S

ΣΥΝΤΑΧΘΗΚΕ	ΕΛΕΓΧΘΗΚΕ	ΘΕΩΡΗΘΗΚΕ