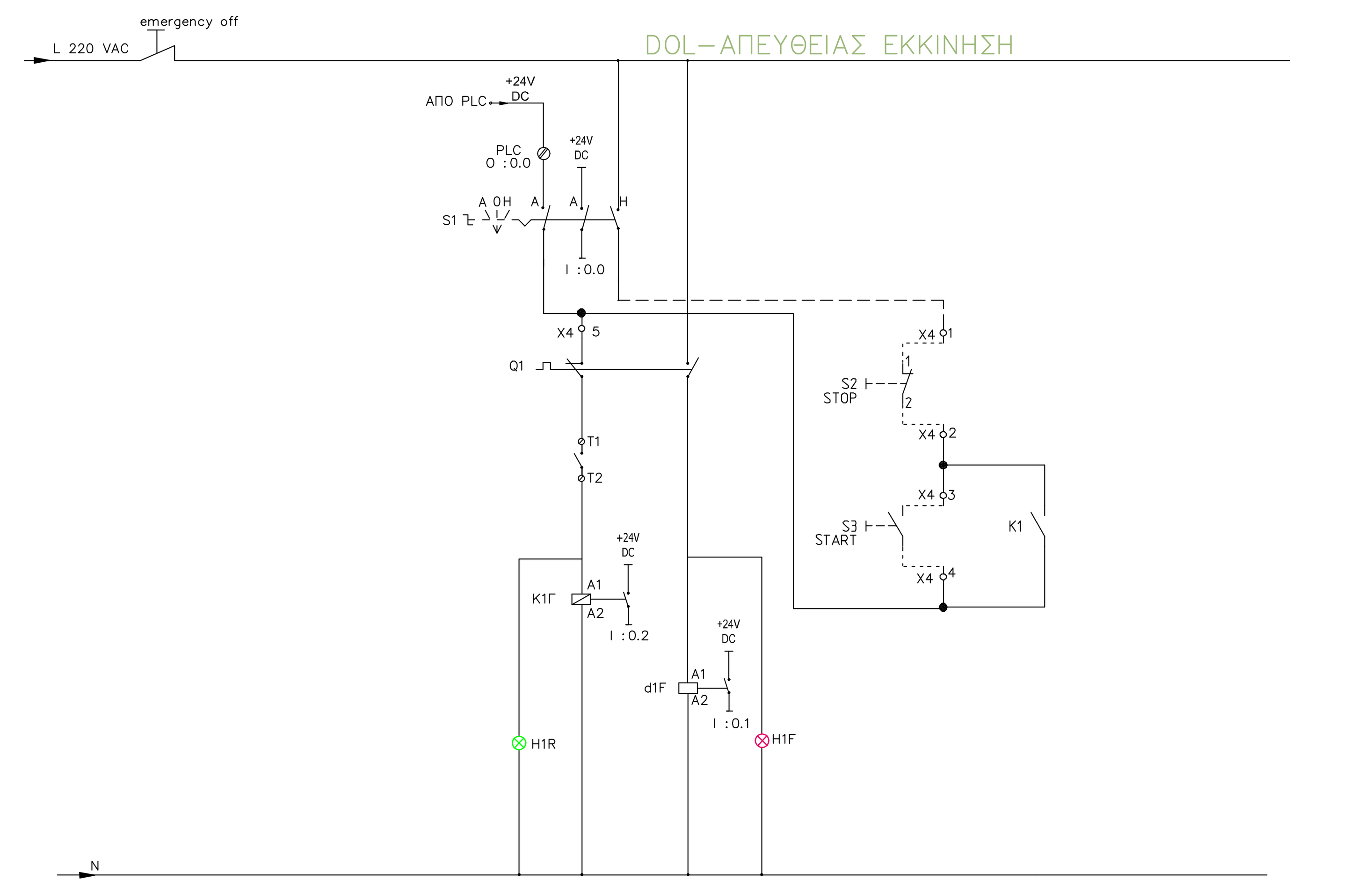

ΒΟΗΘΗΤΙΚΟ ΚΥΚΛΩΜΑ PUMP1

Αναθ.0 | Σελίδα 1 | Συνέχεια 2

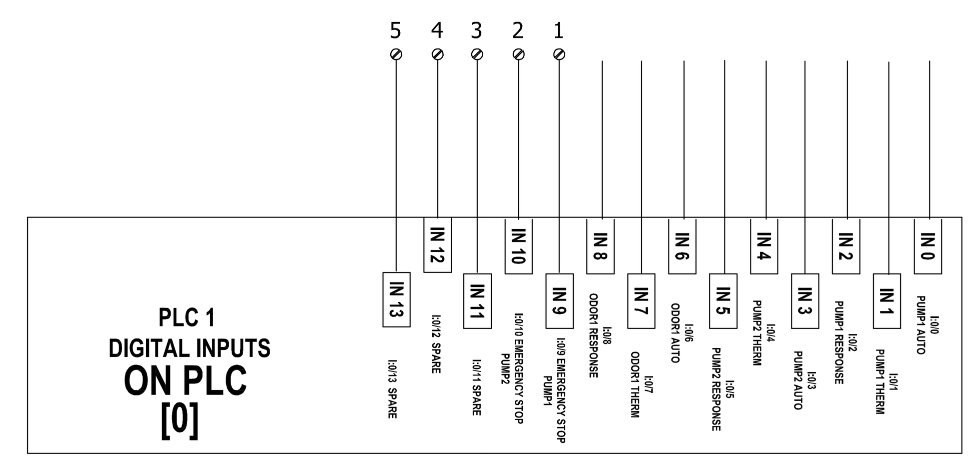

DIGITAL INPUTS

Αναθ.0 | Σελίδα 4 | Συνέχεια 5

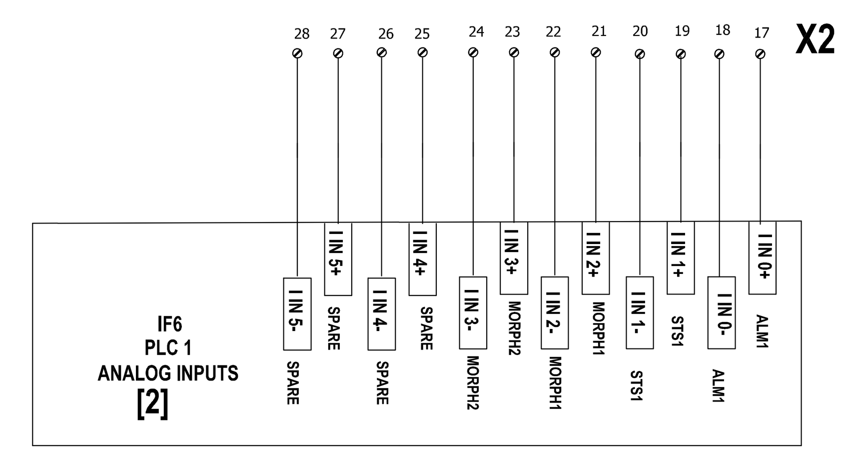

ANALOG INPUTS-OUTPUTS

Αναθ.0 | Σελίδα 7 | Συνέχεια 8

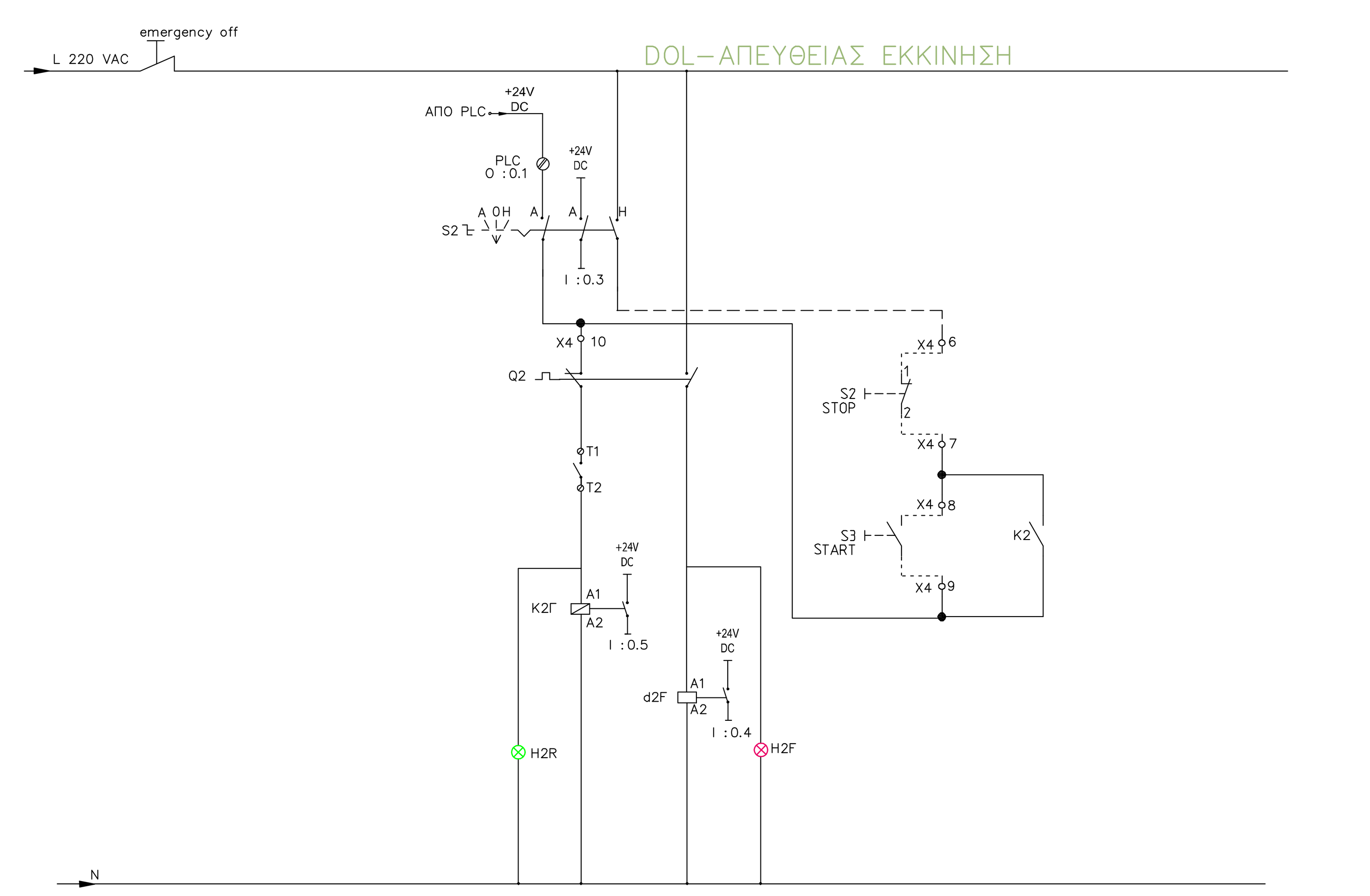

ΒΟΗΘΗΤΙΚΟ ΚΥΚΛΩΜΑ PUMP2

Αναθ.0 | Σελίδα 2 | Συνέχεια 3

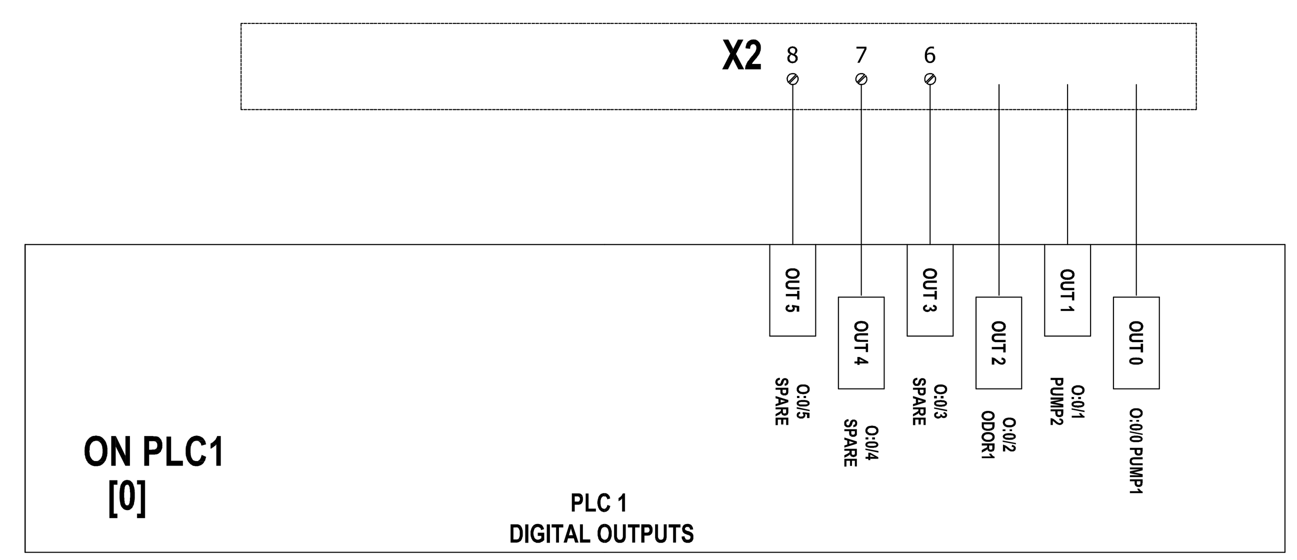

DIGITAL OUTPUTS

Αναθ.0 | Σελίδα 5 | Συνέχεια 6

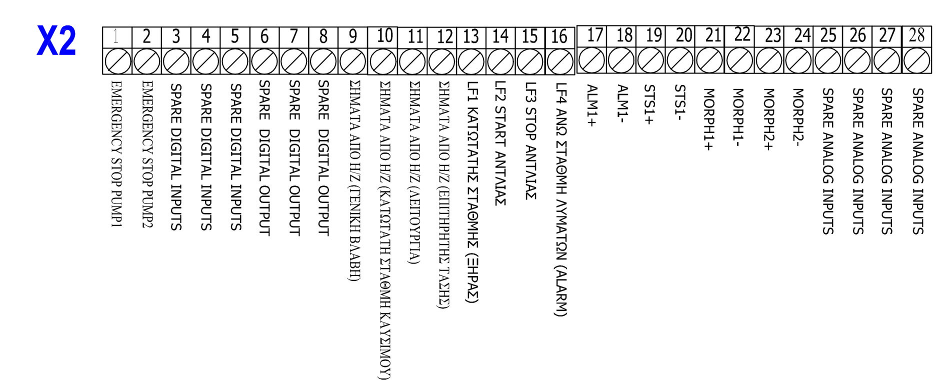

ΚΛΕΜΟΣΕΙΡΑ

Αναθ.0 | Σελίδα 8 | Συνέχεια ----

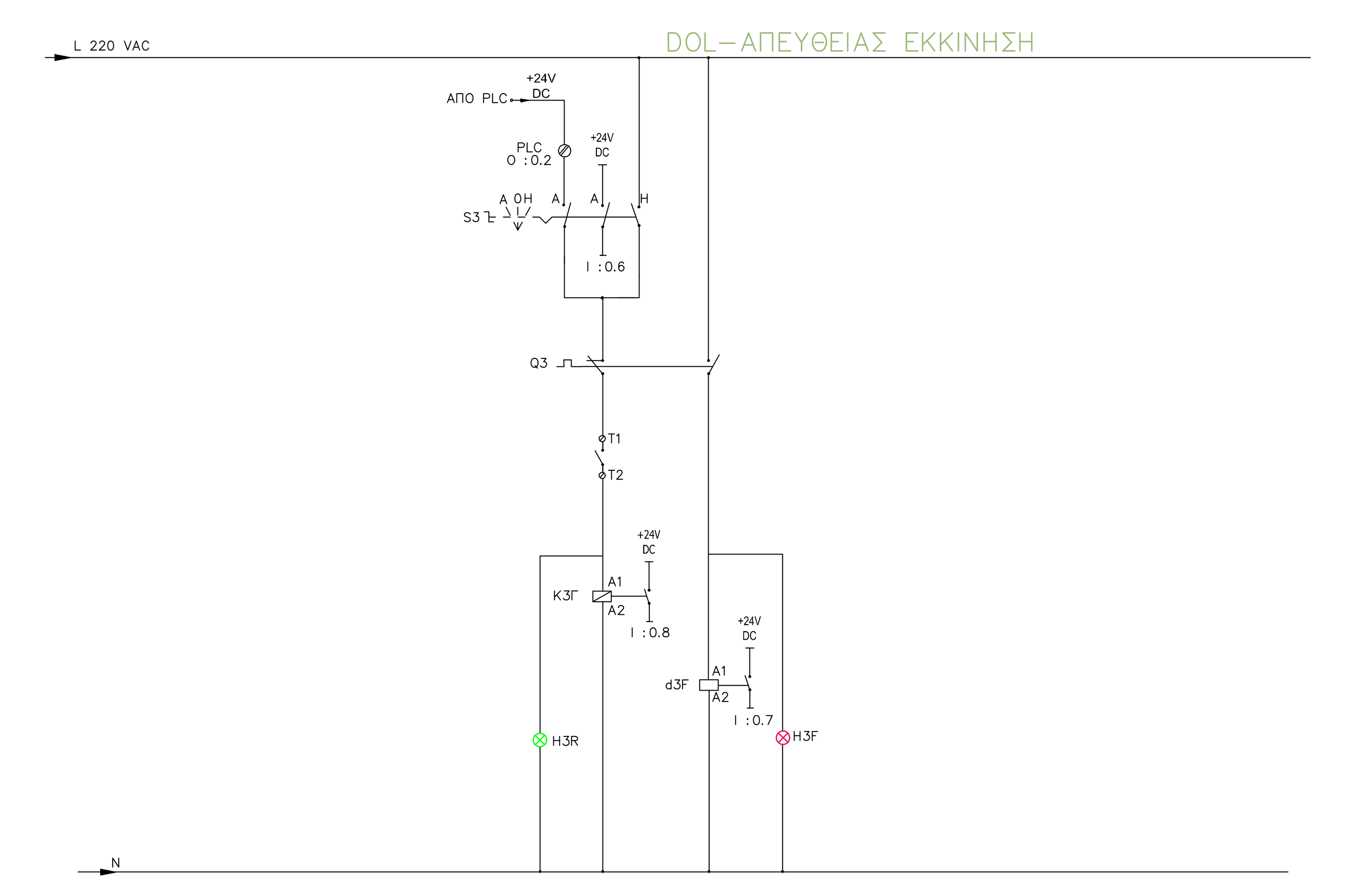

ΒΟΗΘΗΤΙΚΟ ΚΥΚΛΩΜΑ ODOR 1

Αναθ.0 | Σελίδα 3 | Συνέχεια 4

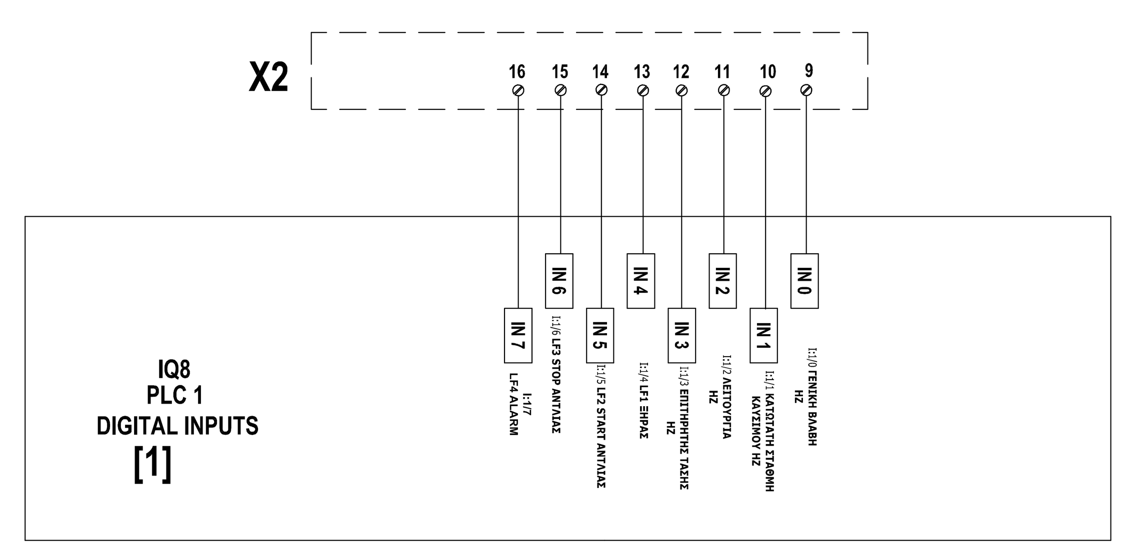

DIGITAL INPUTS

Αναθ.0 | Σελίδα 6 | Συνέχεια 7

ΕΛΛΗΝΙΚΗ ΔΗΜΟΚΡΑΤΙΑ
ΠΕΡΙΦΕΡΕΙΑ ΚΕΝΤΡΙΚΗΣ ΜΑΚΕΔΟΝΙΑΣ
ΝΟΜΟΣ ΣΕΡΡΩΝ
ΔΗΜΟΣ ΕΜΜΑΝΟΥΗΛ ΠΑΠΠΑ

ΜΕΛΕΤΗ ΑΓΩΓΩΝ ΜΕΤΑΦΟΡΑΣ ΛΥΜΑΤΩΝ ΔΗΜΩΝ
ΕΜΜΑΝΟΥΗΛ ΠΑΠΠΑ ΚΑΙ ΣΤΡΥΜΟΝΑ

ΟΡΙΣΤΙΚΗ ΗΛΕΚΤΡΟΜΗΧΑΝΟΛΟΓΙΚΗ ΜΕΛΕΤΗ

ΤΙΤΛΟΣ ΣΧΕΔΙΟΥ

ΑΝΤΛΙΟΣΤΑΣΙΟ Α/Σ 3 - ΠΕΝΤΑΠΟΛΗ
(Κ-Π21)

ΗΜΕΡΟΜΗΝΙΑ : ΟΚΤΩΒΡΙΟΣ 2010

ΚΛΙΜΑΚΑ

ΜΕΛΕΤΗΤΗΣ
ΣΥΜΠΡΑΞΗ ΓΡΑΦΕΙΩΝ ΜΕΛΕΤΩΝ:
ΕΠΕΜ ΕΤΑΙΡΕΙΑ ΠΕΡΙΒΑΛΛΟΝΤΙΚΩΝ ΜΕΛΕΤΩΝ Α.Ε.
ΠΕΡΙΒΑΛΛΟΝΤΙΚΗ ΜΕΛΕΤΩΝ Α.Ε
ΗΛΙΑΣ ΤΑΡΝΑΡΑΣ ΤΟΥ ΧΡΗΣΤΟΥ
ΕΜΜΑΝΟΥΗΛ ΒΟΣΚΑΚΗΣ ΤΟΥ ΚΩΝ/ΝΟΥ
ΔΗΜΗΤΡΙΟΣ ΚΑΡΑΜΠΑΤΑΚΗΣ ΤΟΥ ΑΘΑΝΑΣΙΟΥ

ΚΟΙΝΟΣ ΕΚΠΡΟΣΩΠΟΣ ΤΗΣ ΣΥΜΠΡΑΞΗΣ
ΑΝΔΡΕΑΣ ΛΟΥΚΑΤΟΣ

ΑΡ. ΣΧΕΔΙΟΥ
ΗΛ - 3.3

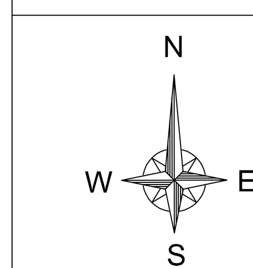

ΣΥΝΤΑΧΘΗΚΕ | ΕΛΕΓΧΘΗΚΕ | ΘΕΩΡΗΘΗΚΕ